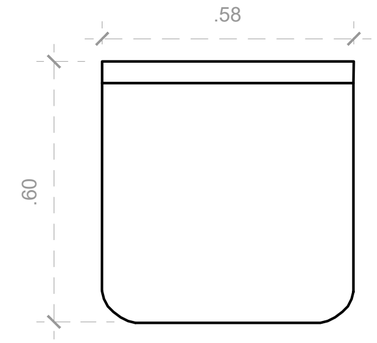

01 PLANTA BAIXA
esc: 1:10

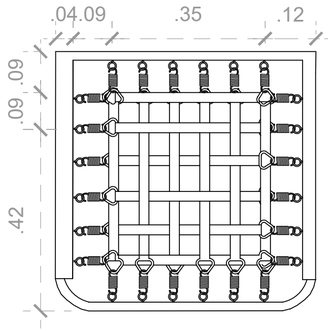

02 VISTA ASSENTO
esc: 1:10

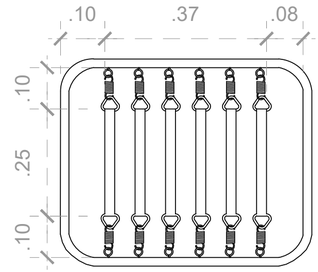

03 VISTA ENCOSTO
esc: 1:10

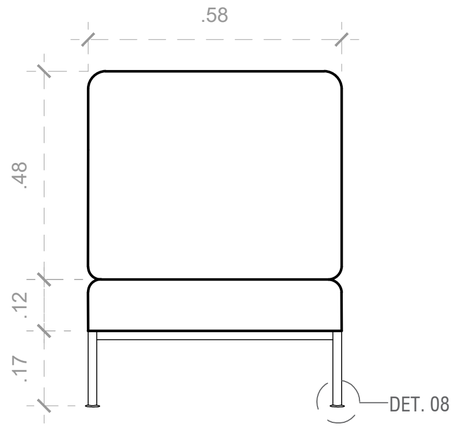

04 VISTA FRONTAL
esc: 1:10

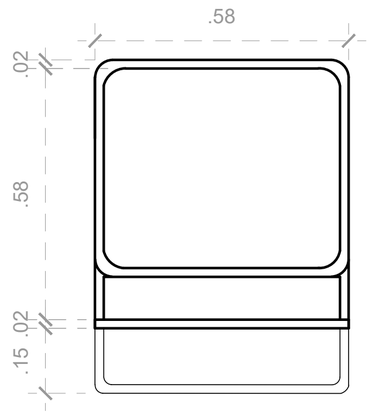

05 VISTA TRASEIRA
esc: 1:10

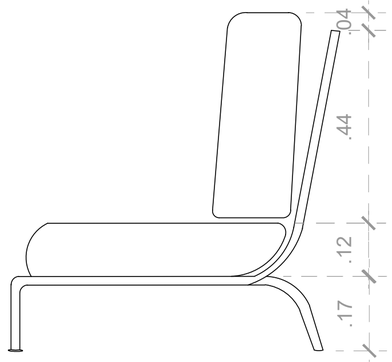

06 VISTA LATERAL
esc: 1:10

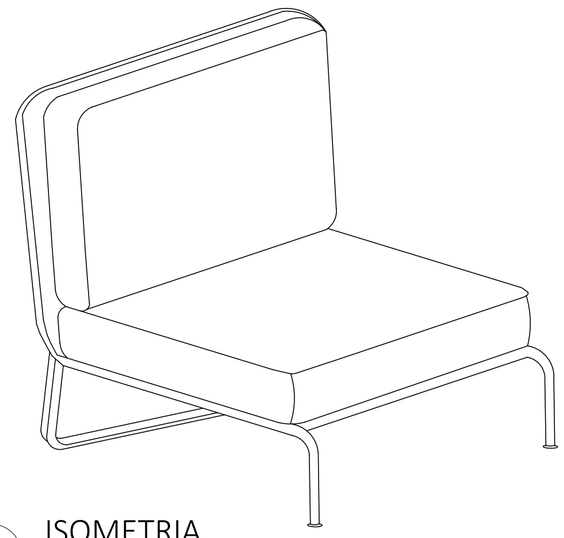

07 ISOMETRIA
esc: 1:10

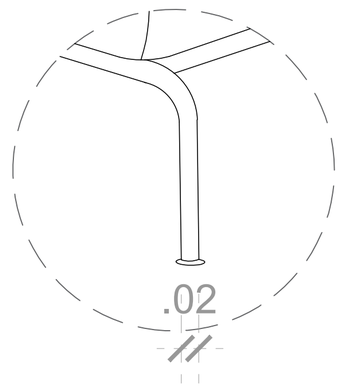

08 DET. PÉS
esc: 1:5



POLTRONA INDIVIDUAL DE AÇO TUBULAR CROMADO, COM PERCINTAS METÁLICAS E ASSENTO COMPOSTO POR DUAS ALMOFADAS REVESTIDAS EM COURO MARROM

DIMENSÕES: 0,77 x 0,58 x 0,60 M

MATERIAL: METAL E COURO

LEVANTAMENTO DE MOBILIÁRIO DO PALÁCIO GUSTAVO CAPANEMA

CONTEÚDO
PROJETO EXECUTIVO DA POLTRONA 4 - PGC - PA - 3

PROJETO 914BRZ1157 EDUCAÇÃO DE QUALIDADE NO BRASIL: POR UMA EDUCAÇÃO INCLUSIVA, EQUITATIVA E DE QUALIDADE, COM OPORTUNIDADES DE APRENDIZAGEM PARA TODOS.

CONTRATO UNESCO SA-129/2025

AUTOR: YRVIN DUARTE

DATA
13/04/2025

ESCALA
INDICADO